B.V. DRACO FABRIEK VAN WEGTRANSPORTMIDDELEN, ZADELMAKERSSTRAAT 9, 8601 WH SNEEK (TEL. 0515-415415)

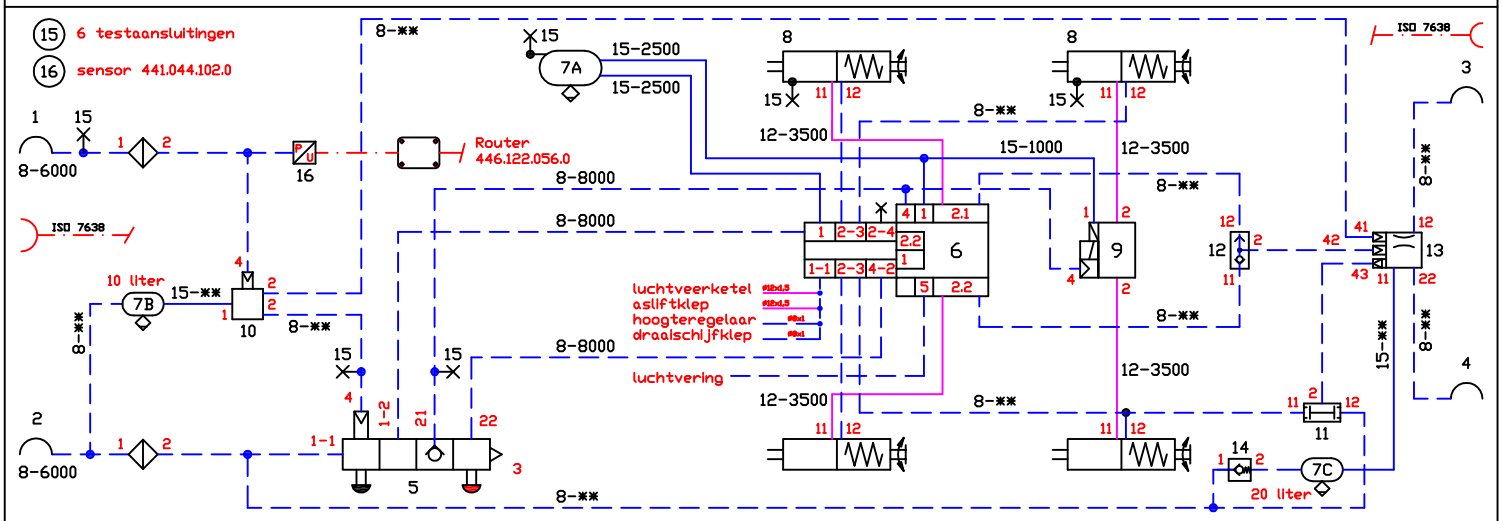

EBS	LEIDINGAANDUIDING (= leidingsoort - lengte)	
sensoren op 1 of 2 assen	8-. . ..= leiding 8x1	15-.....= leiding 15x1.5
afhankelijk van uitvoering	12-....= leiding 12x1.5	25-.....= slang 25/13 en/of leiding 12x1.5

POS	AANTAL	BENAMING	WABCO / BPW	BIJZONDERHEDEN
1	1	koppelstuk		commando
2	1	koppelstuk		voorraad
3	1	koppelstuk		voorraad / automatisch (bij LZV uitvoering)
4	1	koppelstuk		commando / automatisch (bij LZV uitvoering)
5	1	PREV	971.002.9**.0	Park release emergency valve
6	1	EBS modulator	480.102.0**.0	EBS + RSS / PEM
7	3	ketel		7A - 60 liter / 7B - 10 liter / 7C - 20 liter
8	4	veerkamercilinder	BPW 05.444.40.	16/24" / alt. WABCO 16/24" TSL - 925.384.0**.0
8				
9	1	EBS modulator	480.207.***.0	/ bij uitvoering 4S/3M
10	1	relais	973.011.001.0	/ bij LZV uitvoering
11	1	select low	434.500.003.0	/ bij LZV uitvoering
12	1	wisselklep	434.208.021.0	/ bij LZV uitvoering
13	1	ECE klep	973.009.006.0	/ bij LZV uitvoering - voorijling 0 bar
14	1	terugslagklep	434.014.000.0	/ bij LZV uitvoering

1 VOERTUIG
1-1 merk: D.R.A.C.O.
1-2 type: Div.
1-3 soort: oplegger 2 - assig , 4 - wielig
1-4 maximum massa: 28.000 - 33.000 kg
1-5 minimum massa leeg: 4.500 kg
1-6 verdeling van de massa over de assen:

	onbeladen	beladen
as nr 1	1.500 kg	10.000 - 15.000 kg
as nr 2	1.500 kg	9.000 kg
as nr 3	1.500 kg	9.000 kg
as nr 4	kg	kg

1-7 hoogte zwaartepunt: onbeladen 1.000 mm
beladen 1.700 mm
1-8 wielbasis miniaal: 5.000 max. 9.500 mm

2 WIELREMMEN
2-1 merk: BPW
2-2 type: TS 2 4309 D 116
2-3 remafmetingen(DxB):
2-4 remvoering, merk: BPW 8201
remvoering, merk: BPW 8303
remvoering, merk: BPW 8102
2-5 nr. t.b.v. proef I en III: 361-035-16 ECE
3 BANDEN min: 385/55 R22,5"
max 385/65 R22,5"

4 ASSTEL
4-1 merk:
4-2 type: dynamisch compenserend
4-3 nr typegoedkeuring:

5 VEREN
5-1 soort: lucht
5-2 merk: (zie balgdrukdiagram)
5-3 type:
5-4 lengte:
5-5 breedte:
5-6 hoogte:
5-7 aantal bladen:
5-8 veerweg:

6 ALR VENTIEL
6-1 hefboomlengte (L): Remschema getoetst aan:
6-2 controlewaarden bij Pm = 6,5 bar UN / ECE-R.13.11

stuurdruk Pm 6,5 bar				stuurdruk Pm		0,6	2,0	6,5
as nr	aslast leeg	balgdruk leeg	remdruk leeg	aslast beladen	balgdruk beladen	remdruk beladen		
	BPW veerkamercilinders							
1+2	1500		2,1	9000		0,5	1,8	6,1
	WABCO remberekening WNL 76164S d.d. 02-09-2020 MPO							
	WABCO veerkamercilinders							
1+2	1500		2,0	9000		0,4	1,8	6,1
	WABCO remberekening WNL 76162S d.d. 02-09-2020 MPO							

WERKDRUK
7-1 maximale werkdruk van het remsysteem: 8,5 bar

CODE: OR - 243	~~INCIDENTELE~~ / NATIONALE / ~~EEG~~ GOEDKEURING VAN EEN AUTOMATISCH LASTAFHANKELIJK GEREGELDE REMINRICHTING
SCHEMA NR.: RS 10/15-18-385 WE 5	DATUM: 15-09-2020