B.V. DRACO FABRIEK VAN WEGTRANSPORTMIDDELEN, ZADELMAKERSSTRAAT 9, 8601 WH SNEEK (TEL. 0515-415415)

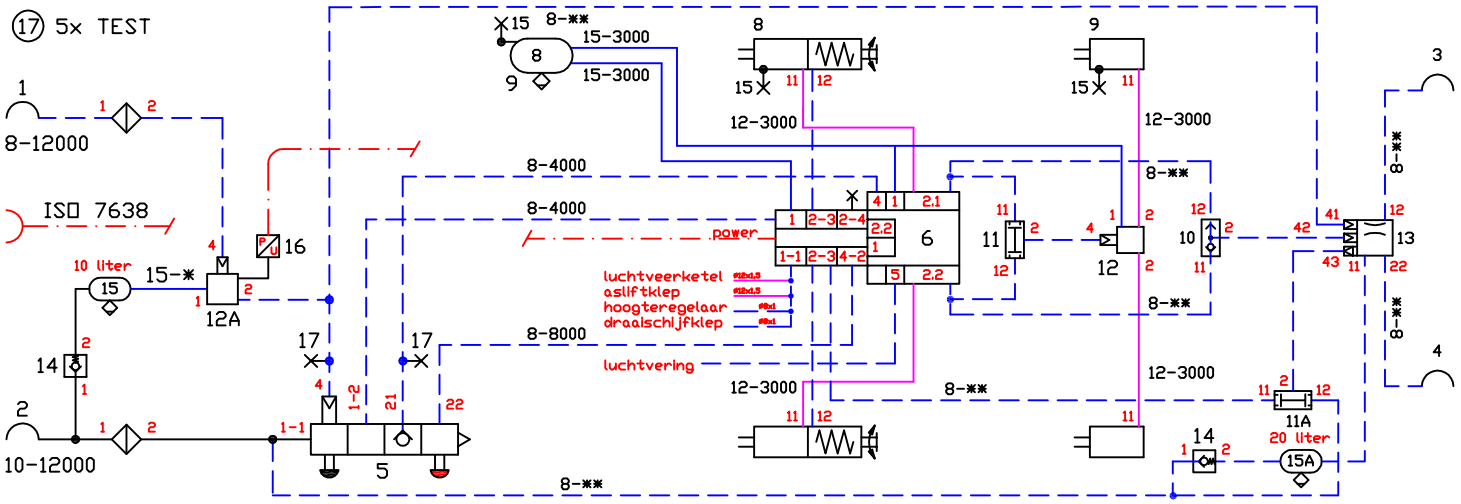

EBS	LEIDINGAANDUIDING (= leidingsoort - lengte)	
sensoren op 1 of 2 assen	8-.....= leiding 8x1	15-.....= leiding 15x1.5
afhankelijk van uitvoering	12-....= leiding 12x1.5	25-.....= slang 25/13 en/of leiding 12x1.5

POS	AANTAL	BENAMING	WABCO	BIJZONDERHEDEN
1	1	koppelstuk		commando
2	1	koppelstuk		voorraad
3	1	koppelstuk		voorraad / automatisch (bij LZV uitvoering)
4	1	koppelstuk		commando / automatisch (bij LZV uitvoering)
5	1	PREV	971.002.9**.0	Park release emergency valve
6	1	EBS modulator	480.102.0**.0	EBS / PEM
7	1	ketel		80 liter
8	2	veerkamercilinder	925.491.11*.0	24/30" G x 150 mm
9	2	membraancilinder	423.106.90*.0	24" x 150 mm
10 /	1	wisselklep	434.208.021.0	
11 / 11A	2	select low	434.500.003.0	11 - bij toepassing naloopas * 11A - bij LZV uitvoering
12 / 12A	2	relaisklep	973.011.004.0	12 - bij toepassing naloopas * 12A - bij LZV uitvoering
13	1	ECE klep	973.009.006.0	/ voorijling 0 bar - bij LZV uitvoering
14	2	terugslagklep	434.014.000.0	/ bij LZV uitvoering
15 / 15A	2	ketel		15 = 10 liter - bij LZV uitvoering * 15A = 20 liter - bij LZV uitvoering
16	1	druksensor	441.044.102.0	/ bij LZV uitvoering

1 VOERTUIG
1-1 merk: D.R.A.C.O.
1-2 type: Div.
1-3 soort: oplegger 2- assig , 4- wielig
1-4 maximum massa: 28.000 - 30.000 kg
1-5 minimum massa leeg: 4.500 kg
1-6 verdeling van de massa over de assen:

	onbeladen	beladen
as nr 1	1.500 kg	10.000 - 12.000 kg
as nr 2	1.500 kg	9.000 kg
as nr 3	1.500 kg	9.000 kg
as nr 4	kg	kg

1-7 hoogte zwaartepunt: onbeladen 1.000 mm
beladen 1.600 mm
1-8 wielbasis miniaal: 4.100 max. 9.500 mm

2 WIELREMMEN
2-1 merk: BPW
2-2 type: SN 4218 H102
2-3 remafmetingen (DxB): 420 x 180 mm
2-4 remvoering, merk: TEXTAR T090 AGS0 & AGS2
remvoering, merk: BPW 6502 AGS0 & AGS2
remvoering, merk: BPW 6400 AGS0 & AGS2
2-5 nr. t.b.v. proef I en III: 361-082-12 ECE
3 BANDEN min:
max: 385/55 R22,5"

4 ASSTEL
4-1 merk:
4-2 type: dynamisch compenserend
4-3 nr typegoedkeuring:

5 VEREN
5-1 soort: lucht
5-2 merk: (zie balgdrukdiagram)
5-3 type:
5-4 lengte:
5-5 breedte:
5-6 hoogte:
5-7 aantal bladen:
5-8 veerweg:

6 ALR VENTIEL
6-1 hefboomlengte (L): Remschema getoetst aan:
6-2 controlewaarden bij Pm = 6,5 bar UN / ECE-R.13.11

stuurdruk Pm 6,5 bar				stuurdruk Pm		0,8	2,0	6,5
as nr	aslast leeg	balgdruk leeg	remdruk leeg	aslast beladen	balgdruk beladen	remdruk beladen		
	WABCO veerremcilinders							
1+2	1500		1,5	9000		0,5	1,7	6,2
	WABCO remberekening WNL 64994S d.d. 02-03-2015 MPO							

WERKDRUK
7-1 maximale werkdruk van het remsysteem: 8,5 bar

CODE: OR - 210 P
~~INCIDENTELE~~ / NATIONALE / ~~EEG~~ GOEDKEURING VAN EEN AUTOMATISCH LASTAFHANKELIJK GEREGELDE REMINRICHTING

SCHEMA NR.: RS 10/12-18-385 WE 1 DATUM: 05-03-2015