B.V. DRACO FABRIEK VAN WEGTRANSPORTMIDDELEN, ZADELMAKERSSTRAAT 9, 8601 WH SNEEK (TEL. 0515-415415)

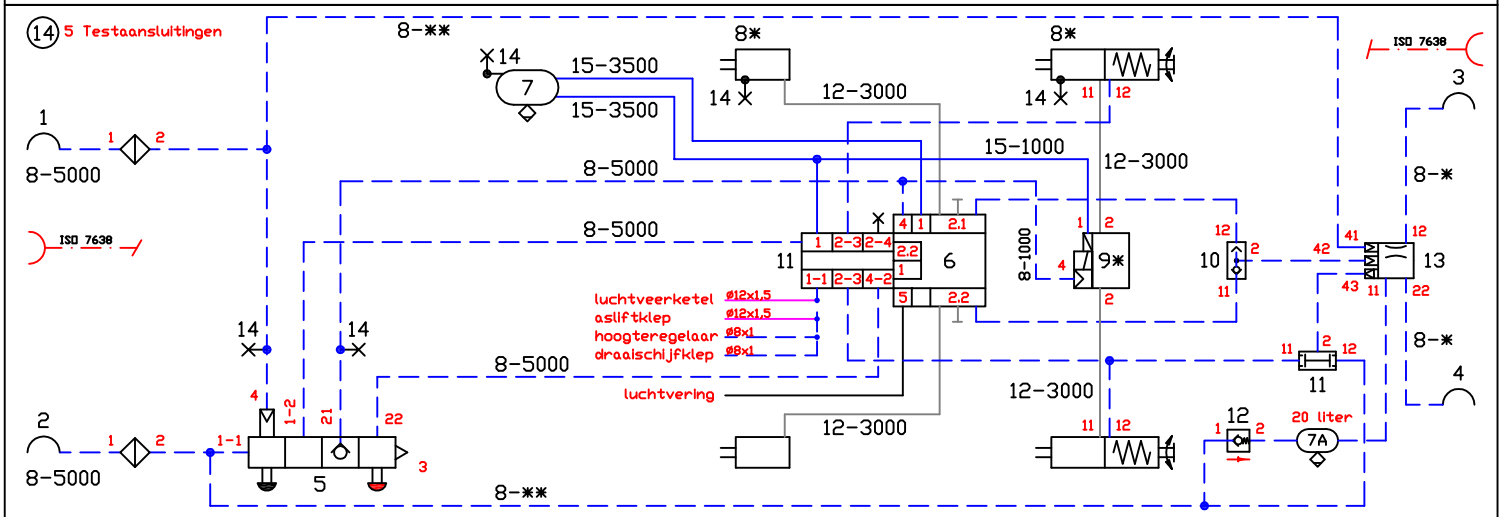

EBS	LEIDINGAANDUIDING (= leidingsoort - lengte)	
sensoren op 1 of 2 assen	8-.... = leiding 8x1	15-..... = leiding 15x1.5
afhankelijk van uitvoering	12-.... = leiding 12x1.5	25-..... = slang 25/13 en/of leiding 12x1.5

POS	AANTAL	BENAMING	WABCO / BPW	BIJZONDERHEDEN
1	1	koppelstuk		commando
2	1	koppelstuk		voorraad
3	1	koppelstuk		voorraad / automatisch (bij LZV uitvoering)
4	1	koppelstuk		commando / automatisch (bij LZV uitvoering)
5	1	PREV	971.002.9**.0	Park release emergency valve
6 *	1	EBS modulator	480.102.0**.0	EBS + RSS / PEM
7 / 7A	1	ketel		60 liter / 7A = 20 liter - bij LZV uitvoering
8 *	2	membraancilinder	BPW 05.444.34...	20" / alt. WABCO 20" - 423.505.***.0
8 *	2	veerkamercilinder	BPW 05.444.43...	20/24" / alt. WABCO 20/24" - 925.380.1**.0
9 *	1	EBS modulator	480.207.001.0	EBS / bij 4S/3M uitvoering
10	1	wisselklep	434.208.021.0	/ bij LZV uitvoering
11	1	selectlow	434.500.003.0	/ bij LZV uitvoering
12	1	terugslagklep	434.014.000.0	/ bij LZV uitvoering
13	1	ECE klep	973.009.006.0	voorijling 0 bar / bij LZV uitvoering
*		plaatsing ventielen / membraancilinders / veerkamercilinders afhankelijk van uitvoering		

1 VOERTUIG
1-1 merk: D.R.A.C.O.
1-2 type: Div.
1-3 soort: AHW 2 - assig , 4 - wielig
1-4 maximum massa: - 18.000 kg
1-5 minimum massa leeg: 2.400 kg
1-6 verdeling van de massa over de assen:

	onbeladen		beladen	
as nr 1	1.200	kg	- 9.000	kg
as nr 2	1.200	kg	9.000	kg
as nr 3	---	kg	---	kg
as nr 4		kg		kg

1-7 hoogte zwaartepunt: onbeladen n.v.t. mm
beladen n.v.t. mm
1-8 wielbasis: min. n.v.t. max. n.v.t. mm

2 WIELREMMEN
2-1 merk: BPW
2-2 type: TS 2 3709 D 114
2-3 remafmetingen(DxB):
2-4 remvoering, merk: BPW 8201
remvoering, merk: BPW 8303
remvoering, merk: BPW 8102
2-5 nr. t.b.v. proef I en III: 361-021-17 ECE
3 BANDEN min:
max: 445/45 R19,5"
4 ASSTEL
4-1 merk:
4-2 type: dynamisch compenserend
4-3 nr. typegoedkeuring:

5 VEREN
5-1 soort: lucht
5-2 merk: (zie balgdrukdiagram)
5-3 type:
5-4 lengte:
5-5 breedte:
5-6 hoogte:
5-7 aantal bladen:
5-8 veerweg:

6 ALR VENTIEL
6-1 hefboomlengte (L): Remschema getoetst aan:
6-2 controlewaarden bij Pm = 6,5 bar UN / ECE-R.13.11

stuurdruk Pm 6,5 bar				stuurdruk Pm		0,6	2,0	6,5
as nr	aslast leeg	balgdruk leeg	remdruk leeg	aslast beladen	balgdruk beladen	remdruk beladen		
	BPW veerkamercilinders							
1+2	1200		1,4	9000		0,5	1,7	6,2
	WABCO remberekening WNL 75118Z d.d. 17-12-2019 Klock							
	WABCO veerkamercilinders							
1+2	1200		1,2	9000		0,4	1,7	6,0
	WABCO remberekening WNL 75117Z d.d. 17-12-2019 Klock							

WERKDRUK
7-1 maximale werkdruk van het remsysteem: 8,5 bar

CODE: AR - 149
~~INCIDENTELE~~ / NATIONALE / ~~EEG~~ GOEDKEURING VAN EEN AUTOMATISCH LASTAFHANKELIJK GEREGELDE REMINRICHTING

SCHEMA NR.: RS 18-445 WE 4 DATUM: 18-12-2019