B.V. DRACO FABRIEK VAN WEGTRANSPORTMIDDELEN, ZADELMAKERSSTRAAT 9, 8601 WH SNEEK (TEL. 0515-415415)

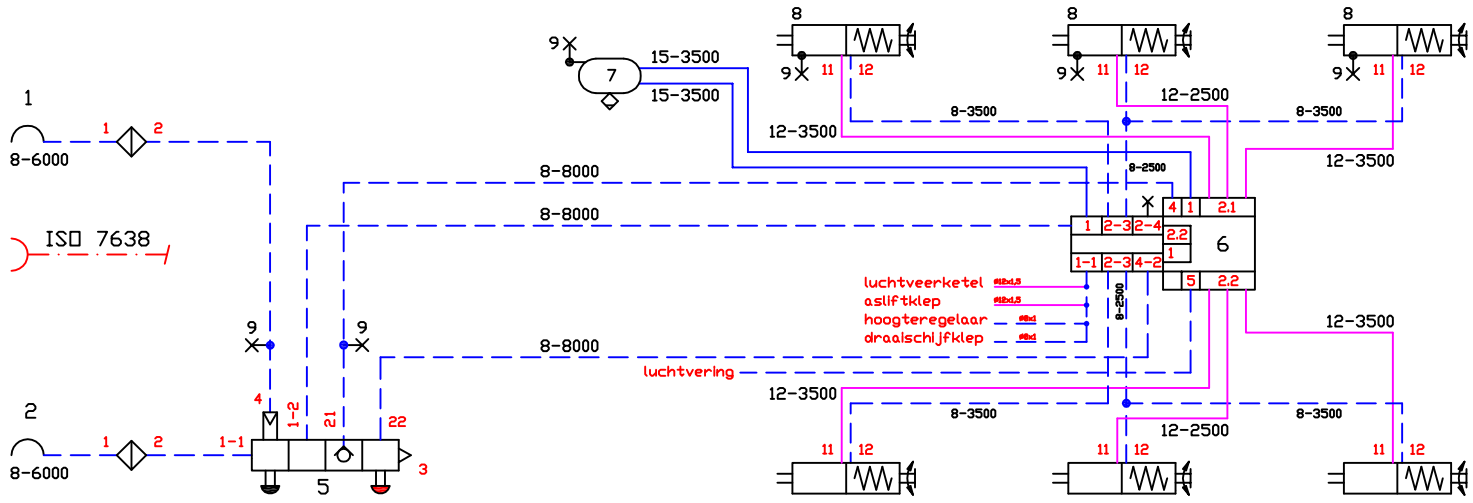

EBS
sensoren op 1 as

LEIDINGAANDUIDING (= leidingsoort - lengte)
8-. . ..= leiding 8x1 — 15-.....= leiding 15x1.5
12-....= leiding 12x1.5 — 25-.....= slang 25/13 en/of leiding 12x1.5

POS	AANTAL	BENAMING	WABCO	BIJZONDERHEDEN
1	1	koppelstuk		commando
2	1	koppelstuk		voorraad
3				
4				
5	1	PREV	971.002.9**.0	Park release emergency valve
6	1	EBS modulator	480.102.0**.0	EBS + RSS / PEM
7	1	ketel		140 liter
8	6	veerkamercilinder	925.377.***.0	30/30" TSL x 135 mm
8 A				
9	6	testaansluiting		
10				
11				
12				
13				
14				

1 VOERTUIG
1-1 merk: D.R.A.C.O.
1-2 type: Div.
1-3 soort: oplegger 3 - assig , 6 - wielig
1-4 maximum massa: 42.000 - 50.000 kg
1-5 minimum massa leeg: 6.000 kg
1-6 verdeling van de massa over de assen:

	onbeladen		beladen	
as nr 1	1.500	kg	12.000 - 20.000	kg
as nr 2	1.500	kg	10.000	kg
as nr 3	1.500	kg	10.000	kg
as nr 4	1.500	kg	10.000	kg

1-7 hoogte zwaartepunt: onbeladen 1.400 mm
beladen 2.250 mm
1-8 wielbasis miniaal: 5.000 max. 9.000 mm

2 WIELREMMEN
2-1 merk: BPW
2-2 type: SN 4220 H 122
2-3 remafmetingen(DxB): 420 x 200 mm
2-4 remvoering, merk: TEXTAR T090 AGS0 & AGS2
remvoering, merk: BPW 6502 AGS0 & AGS2
remvoering, merk:
2-5 nr. t.b.v. proef I en III: 1916 0120 ECE
3 BANDEN min:
max 385/65 R22,5" 10T

4 ASSTEL
4-1 merk:
4-2 type: dynamisch compenserend
4-3 nr typegoedkeuring:

5 VEREN
5-1 soort: lucht
5-2 merk: (zie balgdrukdiagram)
5-3 type:
5-4 lengte:
5-5 breedte:
5-6 hoogte:
5-7 aantal bladen:
5-8 veerweg:

6 ALR VENTIEL
6-1 hefboomlengte (L): Remschema getoetst aan:
6-2 controlewaarden bij Pm = 6,5 bar UN / ECE-R.13.11

stuurdruk Pm 6,5 bar				stuurdruk Pm		0,8	2,0	6,5
as nr	aslast leeg	balgdruk leeg	remdruk leeg	aslast beladen	balgdruk beladen	remdruk beladen		
	WABCO veerkamercilinders							
1+2+3	1500		1,4	10000		0,4	1,6	6,3
	WABCO remberekening WNL 76651S d.d. 06-01-2021 MPO							

WERKDRUK
7-1 maximale werkdruk van het remsysteem: 8,5 bar

CODE: OR - 350
~~INCIDENTELE~~ / NATIONALE / ~~EEG~~ GOEDKEURING VAN EEN AUTOMATISCH LASTAFHANKELIJK GEREGELDE REMINRICHTING

SCHEMA NR.: RS 12/20-30-385 WE
DATUM: 06-01-2021