B.V. DRACO FABRIEK VAN WEGTRANSPORTMIDDELEN, ZADELMAKERSSTRAAT 9, 8601 WH SNEEK (TEL. 0515-415415)

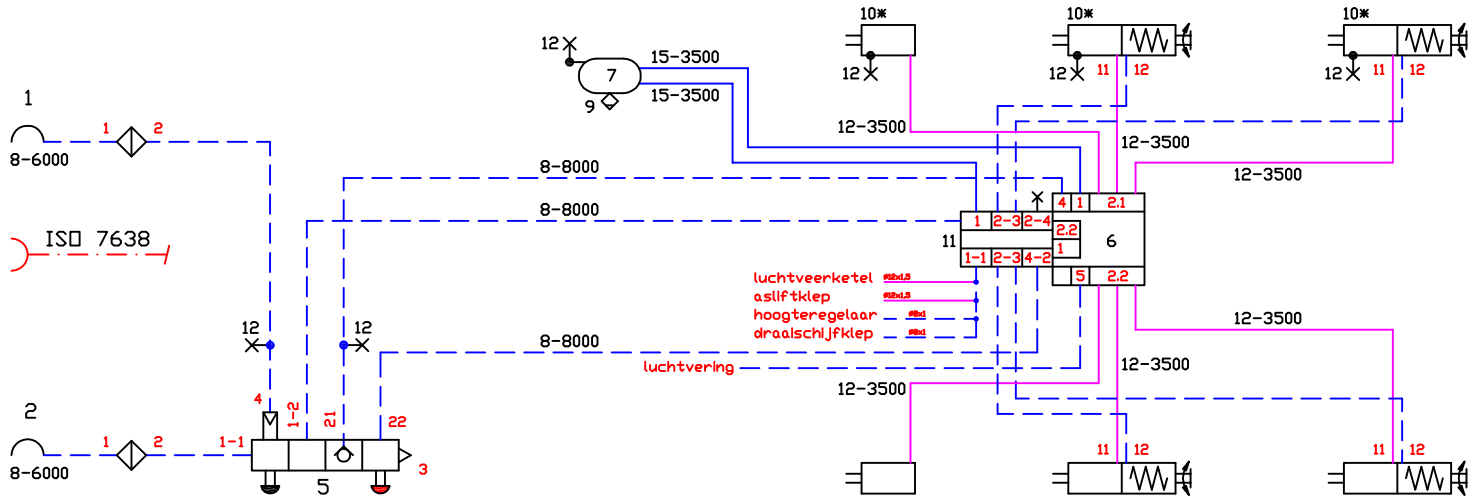

EBS	LEIDINGAANDUIDING (= leidingsoort - lengte)	
sensoren op 1 of 2 assen	8-…... = leiding 8x1	15-..... = leiding 15x1.5
afhankelijk van uitvoering	12-.....= leiding 12x1.5	25-..... = slang 25/13 en/of leiding 12x1.5

POS	AANTAL	BENAMING	WABCO / BPW	BIJZONDERHEDEN
1	1	koppelstuk		commando
2	1	koppelstuk		voorraad
3	2	leidingfilter		
4				
5	1	PREV	971.002.9**.0	Park release emergency valve
6	1	EBS modulator	480.102.0**.0	EBS + RSS
7				
8	1	ketel		120 liter
9	1	ontwateringsklep	934.300.038.0	
10 *	2	membraancilinder	423.106.90*.0	24" x 165 mm / alt. BPW 24" - 05.444.15 x 165 mm
10 *	2	veerkamercilinder	925.376.***.0	24/30" TSL x 165 mm / alt. BPW 24/30" - 05.444.20 x 165 mm
10 *	2	veerkamercilinder	925.376.***.0	24/30" TSL x 165 mm / alt. BPW 24/30" - 05.444.20 x 165 mm
11	1	PEM	461.513.***.0	Pneumatic extension module
12	6	testaansluiting		
*		plaatsing ventielen / membraancilinders / veerkamercilinders afhankelijk van uitvoering		

1 VOERTUIG
1-1 merk: D.R.A.C.O.
1-2 type: Div.
1-3 soort: oplegger 3 - assig , 6 - wielig
1-4 maximum massa: 37.000 - 42.000 kg
1-5 minimum massa leeg: 5.000 kg
1-6 verdeling van de massa over de assen:

	onbeladen	beladen
as nr 1	1.250 kg	10.000 - 15.000 kg
as nr 2	1.250 kg	9.000 kg
as nr 3	1.250 kg	9.000 kg
as nr 4	1.250 kg	9.000 kg

1-7 hoogte zwaartepunt: onbeladen 1.000 mm
beladen 1.700 mm
1-8 wielbasis: min. 6.000 max. 9.500 mm

2 WIELREMMEN
2-1 merk: BPW
2-2 type: SN 4218 H 102
2-3 remafmetingen(DxB): 420 x 180 mm
2-4 remvoering, merk: TEXTAR T090 AGS0 & AGS2
remvoering, merk: BPW 6502 AGS0 & AGS2
remvoering, merk: BPW 6400 AGS0 & AGS2
2-5 nr. t.b.v. proef I en III: 361-082-12 ECE
3 BANDEN min: 385/55 R22,5"
max: 385/65 R22,5"

4 ASSTEL
4-1 merk:
4-2 type: dynamisch compenserend
4-3 nr. typegoedkeuring:

5 VEREN
5-1 soort: lucht
5-2 merk: (zie balgdrukdiagram)
5-3 type:
5-4 lengte:
5-5 breedte:
5-6 hoogte:
5-7 aantal bladen:
5-8 veerweg:

6 ALR VENTIEL
6-1 hefboomlengte (L): Remschema getoetst aan:
6-2 controlewaarden bij Pm = 6,5 bar UN / ECE-R.13.11

stuurdruk Pm 6,5 bar				stuurdruk Pm		0,8	2,0	6,5
as nr	aslast leeg	balgdruk leeg	remdruk leeg	aslast beladen	balgdruk beladen	remdruk beladen		
	WABCO veerkamercilinders							
1+2+3	1250		1,3	9000		0,5	1,6	6,1
	WABCO remberekening WNL 72893S d.d. 13-02-2019 MPO							
	BPW veerkamercilinders							
1+2+3	1250		1,3	9000		0,5	1,6	6,0
	WABCO remberekening WNL 72894S d.d. 13-02-2019 MPO							

WERKDRUK
7-1 maximale werkdruk van het remsysteem: 8,5 bar

CODE:	NATIONALE GOEDKEURING VAN EEN
OR - 338 P	AUTOMATISCH LASTAFHANKELIJK GEREGELDE REMINRICHTING

SCHEMA NR.: RS 10/15-27-385 WE 4 DATUM: 14-02-2019