B.V. DRACO FABRIEK VAN WEGTRANSPORTMIDDELEN, ZADELMAKERSSTRAAT 9, 8601 WH SNEEK (TEL. 0515-415415)

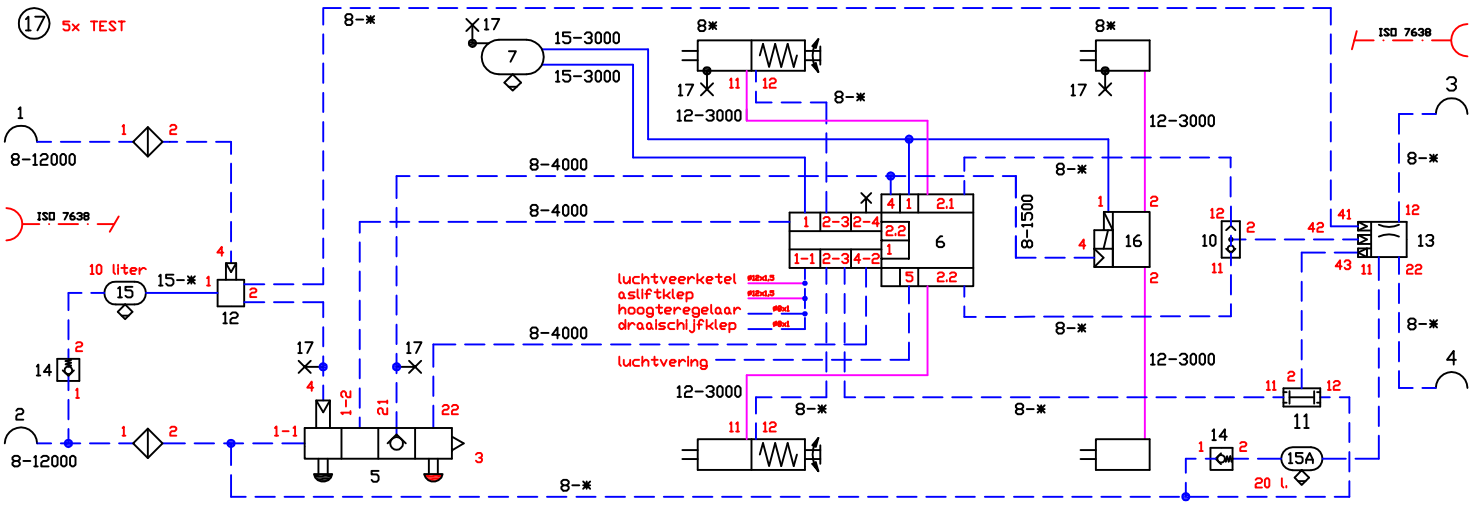

EBS	LEIDINGAANDUIDING (= leidingsoort - lengte)	
sensoren op 1 of 2 assen	8-. . .. = leiding 8x1	15-..... = leiding 15x1.5
afhankelijk van uitvoering	12-.... = leiding 12x1.5	25-..... = slang 25/13 en/of leiding 25x1.5

POS	AANTAL	BENAMING	WABCO / SAF	BIJZONDERHEDEN
1	1	koppelstuk		commando
2	1	koppelstuk		voorraad
3	1	koppelstuk		voorraad / automatisch (bij LZV uitvoering)
4	1	koppelstuk		commando / automatisch (bij LZV uitvoering)
5	1	PREV	971.002.9**.0	Park release emergency valve
6	1	EBS modulator	480.102.0**.0	EBS + RSS / PEM
7	1	ketel		60 liter
8 *	2	veerkamercilinder	SAF 4 454 1077 6.	16/24" / alt. WABCO 16/24" TSL - 925.384.01*.0
8 *	2	membraancilinder	SAF 4 454 1*** 6.	16" / alt. WABCO 16" - 423.104.71*.0
10	1	wisselklep	434.208.021.0	/ bij LZV uitvoering
11	1	selectlow	434.500.003.0	/ bij LZV uitvoering
12	1	relaisklep	973.011.004.0	/ bij LZV uitvoering
13	1	ECE klep	973.009.006.0	/ bij LZV uitvoering - voorijling 0 bar
14	2	terugslagklep	434.014.000.0	/ bij LZV uitvoering
15 / 15A	2	ketel		15 = 10 liter - bij LZV uitvoering / 15A = 20 liter - bij LZV uitvoering
16	1	EBS modulator	480.207.001.0	/ vervalt bij uitvoering 2S/2M

1 VOERTUIG
1-1 merk: D.R.A.C.O.
1-2 type: Div.
1-3 soort: oplegger 2 - assig , 4 - wielig
1-4 maximum massa: 28.000 - 30.000 kg
1-5 minimum massa leeg: 4.500 kg
1-6 verdeling van de massa over de assen:

	onbeladen		beladen	
as nr 1	1.500	kg	10.000 - 12.000	kg
as nr 2	1.500	kg	9.000	kg
as nr 3	1.500	kg	9.000	kg
as nr 4	---	kg	---	kg

1-7 hoogte zwaartepunt: onbeladen 1.000 mm
beladen 1.700 mm
1-8 wielbasis: min. 3.800 max. 9.500 mm

2 WIELREMMEN
2-1 merk: SAF
2-2 type: SBS 2220 / SBS 2243
2-3 remafmetingen(DxB):
2-4 remvoering, merk: SAF 437
remvoering, merk: SAF 527
remvoering, merk:
2-5 nr. t.b.v. proef I en III: TDB 0843 ECE
3 BANDEN min:
max: 385/55 R22,5"
4 ASSTEL
4-1 merk:
4-2 type: dynamisch compenserend
4-3 nr. typegoedkeuring:

5 VEREN
5-1 soort: lucht
5-2 merk: (zie balgdrukdiagram)
5-3 type:
5-4 lengte:
5-5 breedte:
5-6 hoogte:
5-7 aantal bladen:
5-8 veerweg:

6 ALR VENTIEL
6-1 hefboomlengte (L): Remschema getoetst aan:
6-2 controlewaarden bij Pm = 6,5 bar UN / ECE-R.13.11

stuurdruk Pm 6,5 bar				stuurdruk Pm		0,6	2,0	6,5
as nr	aslast leeg	balgdruk leeg	remdruk leeg	aslast beladen	balgdruk beladen	remdruk beladen		
	SAF veerkamercilinders							
1+2	1500		1,9	9000		0,4	1,6	5,8
	WABCO remberekening WNL 66134S d.d. 12-10-2015 Klock							
	WABCO veerkamercilinders							
1+2	1500		1,9	9000		0,4	1,6	5,6
	WABCO remberekening WNL 66133S d.d. 12-10-2015 Klock							

WERKDRUK
7-1 maximale werkdruk van het remsysteem: 8,5 bar

CODE: OR - 203 P	~~INCIDENTELE~~ / NATIONALE / ~~EEG~~ GOEDKEURING VAN EEN AUTOMATISCH LASTAFHANKELIJK GEREGELDE REMINRICHTING	
SCHEMA NR.: RS 10/12-18-385 WE		DATUM: 12-10-2015