B.V. DRACO FABRIEK VAN WEGTRANSPORTMIDDELEN, ZADELMAKERSSTRAAT 9, 8601 WH SNEEK (TEL. 0515-415415)

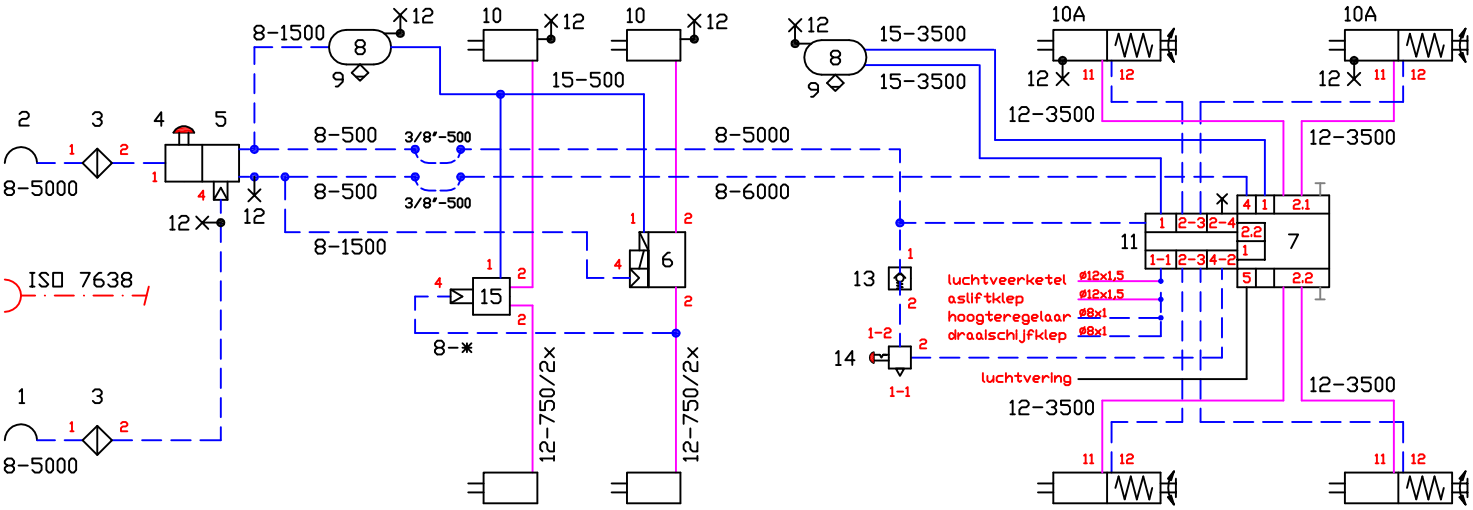

EBS
4S / 3M

LEIDINGAANDUIDING (= leidingsoort - lengte)
8-..... = leiding 8x1 15-..... = leiding 15x1.5
12-..... = leiding 12x1.5 3/8-.... = slang 19/10 25-..... = slang 25/13 en/of leiding 12x1.5

POS	AANTAL	BENAMING	WABCO	BIJZONDERHEDEN
1	1	koppelstuk		commando
2	1	koppelstuk		voorraad
3	2	leidingfilter		
4	1	losklep	963.001.012.0	
5	1	EBS remklep	971.002.301.0	EBS
6	1	EBS modulator	480.207.001.0	EBS
7	1	EBS modulator	480.102.0**.0	EBS + RSS / PEM
8	2	ketel		80 liter voor / 80 liter achter
9	2	ontwateringsklep	934.300.038.0	
10	4	membraancilinder	423.106.900.0	24" remhefboom 152 mm
10 A	4	veerkamercilinder	925.376.1**.0	24/30" TSL remhefboom 140 mm
11	1	PEM	461.513.***.0	Pneumatic extension module
12	8	testaansluiting		
13	1	terugslagklep	434.014.000.0	
14	1	losklep	963.006.003.0	
15	1	relaisklep	973.011.004.0	

1 VOERTUIG
1-1 merk: D.R.A.C.O.
1-2 type: Div.
1-3 soort: AHW 4 - assig , 8 - wielig
1-4 maximum massa: - 36.000 kg
1-5 minimum massa leeg: 5.500 kg
1-6 verdeling van de massa over de assen:

	onbeladen		beladen	
as nr 1	1.250	kg	- 8.000	kg
as nr 2	1.250	kg	8.000	kg
as nr 3	1.500	kg	10.000	kg
as nr 4	1.500	kg	10.000	kg

1-7 hoogte zwaartepunt: onbeladen 1.000 mm
beladen 1.600 mm
1-8 wielbasis: min. 4.000 max. 5.250 mm

2 WIELREMMEN
2-1 merk: SAF
2-2 type: SNK 3020
2-3 remafmetingen(DxB): 300 x 200 mm
2-4 remvoering, merk: BK 6386
remvoering, merk:
remvoering, merk:
2-5 nr. t.b.v. proef I en III: TDB 0487 ECE
3 BANDEN min:
max: 245/70 R17,5"
4 ASSTEL
4-1 merk:
4-2 type: dynamisch compenserend
4-3 nr. typegoedkeuring:

5 VEREN
5-1 soort: lucht
5-2 merk: (zie balgdrukdiagram)
5-3 type:
5-4 lengte:
5-5 breedte:
5-6 hoogte:
5-7 aantal bladen:
5-8 veerweg:

6 ALR VENTIEL
6-1 hefboomlengte (L): Remschema getoetst aan:
6-2 controlewaarden bij Pm = 6,5 bar UN / ECE-R.13.11

stuurdruk Pm 6,5 bar				stuurdruk Pm		0,6	2,0	6,5
as nr	aslast leeg	balgdruk leeg	remdruk leeg	aslast beladen	balgdruk beladen	remdruk beladen		
	WABCO veerkamercilinders							
1 + 2	1250		1,5	8000		0,4	1,5	6,5
3 + 4	1500		1,4	10000		0,4	1.7	6,2

WABCO remberekening WNL 75865A d.d. 09-06-2020 MPO

WERKDRUK
7-1 maximale werkdruk van het remsysteem: 8,5 bar

CODE: AR - 403
~~INCIDENTELE~~ / NATIONALE / ~~EEG~~ GOEDKEURING VAN EEN AUTOMATISCH LASTAFHANKELIJK GEREGELDE REMINRICHTING

SCHEMA NR.: RS 36-245 WE DATUM: 10-06-2020