B.V. DRACO FABRIEK VAN WEGTRANSPORTMIDDELEN, ZADELMAKERSSTRAAT 9, 8601 WH SNEEK (TEL. 0515-415415)

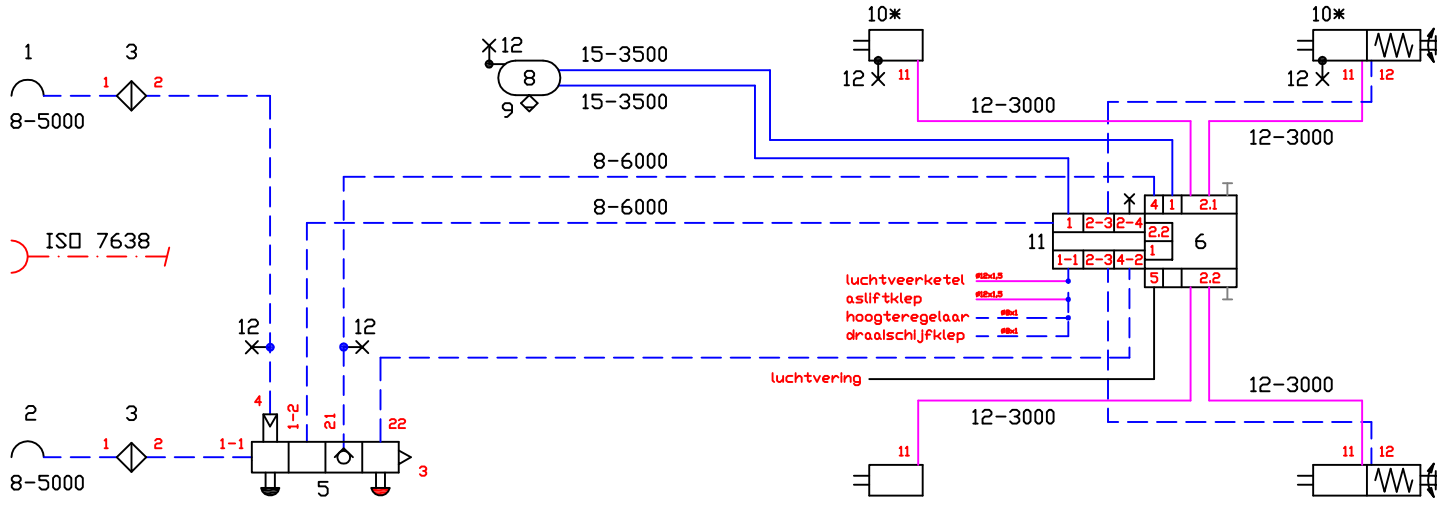

EBS
sensoren op 1 as

LEIDINGAANDUIDING (= leidingsoort - lengte)
8-…... = leiding 8x1 — 15-..... = leiding 1x1.5
12-.... = leiding 1x1.5 — 25-..... = slang 25/13 en/of leiding 12x1.5

POS	AANTAL	BENAMING	WABCO	BIJZONDERHEDEN
1	1	koppelstuk		commando
2	1	koppelstuk		voorraad
3	2	leidingfilter		
4				
5	1	PREV	971.002.9**.0	Park release emergency valve
6	1	EBS modulator	480.102.0**.0	EBS + RSS
7				
8	1	ketel		60 liter
9	1	ontwateringsklep	934.300.038.0	
10 *	2	membraancilinder	423.104.7**.0	16"
10 *	2	veerkamercilinder	925.464.4**.0	16/16"
10				
11	1	PEM	461.513.***.0	Pneumatic extension module
12	5	testaansluiting		
*		plaatsing ventielen / membraancilinders / veerkamercilinders afhankelijk van uitvoering		

1 VOERTUIG
1-1 merk: D.R.A.C.O.
1-2 type: Div.
1-3 soort: AHW 2 - assig , 4 - wielig
1-4 maximum massa: - 18.000 kg
1-5 minimum massa leeg: 2.400 kg
1-6 verdeling van de massa over de assen:

	onbeladen		beladen	
as nr 1	1.200	kg	- 9.000	kg
as nr 2	1.200	kg	9.000	kg
as nr 3	---	kg	---	kg
as nr 4		kg		kg

1-7 hoogte zwaartepunt: onbeladen n.v.t. mm
beladen n.v.t. mm
1-8 wielbasis: min. n.v.t max. n.v.t mm

2 WIELREMMEN
2-1 merk: JOST-Werke
2-2 type: SN 7
2-3 remafmetingen(DxB):
2-4 remvoering, merk: JURID 539
remvoering, merk: FER 4550
remvoering, merk: TEXTAR T3060
2-5 nr. t.b.v. proef I en III: TDB 0876 ECE
3 BANDEN min: 385/55 R22,5"
max: 385/65 R22,5"

4 ASSTEL
4-1 merk:
4-2 type: dynamisch compenserend
4-3 nr. typegoedkeuring:

5 VEREN
5-1 soort: lucht
5-2 merk: (zie balgdrukdiagram)
5-3 type:
5-4 lengte:
5-5 breedte:
5-6 hoogte:
5-7 aantal bladen:
5-8 veerweg:

6 ALR VENTIEL
6-1 hefboomlengte (L): Remschema getoetst aan:
6-2 controlewaarden bij Pm = 6,5 bar UN / ECE-R.13.11

stuurdruk Pm 6,5 bar				stuurdruk Pm		0,6	2,0	6,5
as nr	aslast leeg	balgdruk leeg	remdruk leeg	aslast beladen	balgdruk beladen	remdruk beladen		
1+2	1200		1,4	9000		0,5	1,8	6,6

WABCO remberekening WNL 75616Z d.d. 26-03-2020 MPO

WERKDRUK
7-1 maximale werkdruk van het remsysteem: 8,5 bar

CODE: AR - 154
~~INCIDENTELE~~ / NATIONALE / ~~EEG~~ GOEDKEURING VAN EEN AUTOMATISCH LASTAFHANKELIJK GEREGELDE REMINRICHTING

SCHEMA NR.: RS 18-385 WE 7 — DATUM: 06-04-2020