B.V. DRACO FABRIEK VAN WEGTRANSPORTMIDDELEN, ZADELMAKERSSTRAAT 9, 8601 WH SNEEK (TEL. 0515-415415)

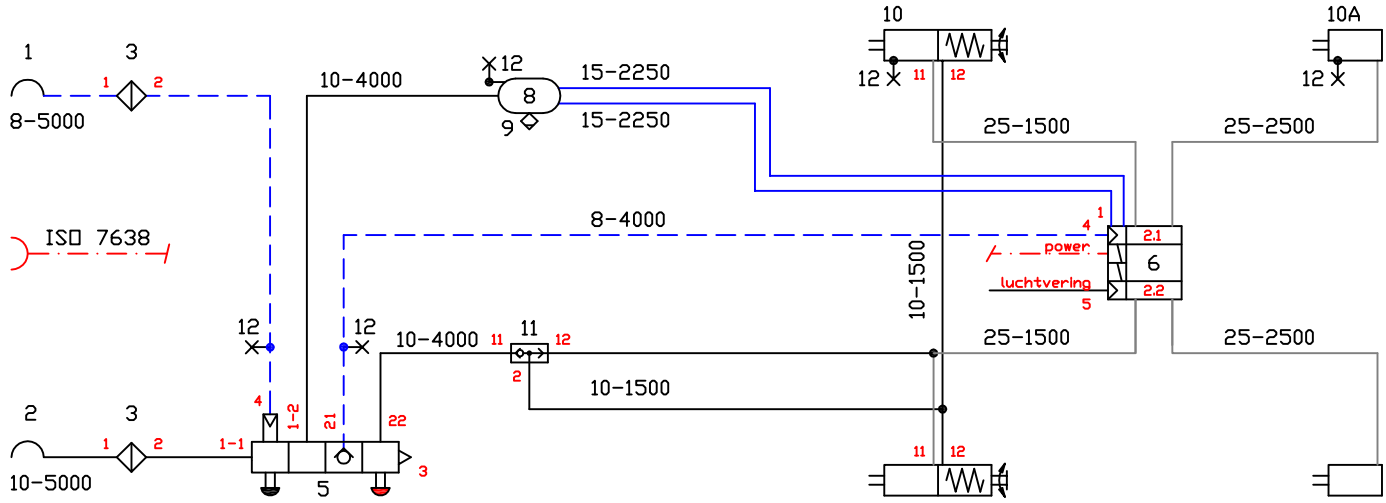

EBS
sensoren op 1 as

LEIDINGAANDUIDING (= leidingsoort - lengte)
8-.... = leiding 8x1 15-..... = leiding 15x1.5
10-.... = leiding 10x1.25 18-..... = leiding 18x2 25-..... = slang 25/13 en/of leiding 15x1.5

POS	AANTAL	BENAMING	WABCO	BIJZONDERHEDEN
1	1	koppelstuk		commando
2	1	koppelstuk		voorraad
3	2	leidingfilter		
4				
5	1	PREV	971.002.900.0	Park release emergency valve
6	1	EBS modulator	480.102.060.0	EBS + RSS
7				
8	1	ketel		80 liter
9	1	ontwateringsklep	934.300.038.0	
10	2	veerkamercilinder	925.460.10*.0	20/24" G
10A	2	membraancilinder	423.505.0**.0	20"
10B				
11	1	wisselklep	434.208.021.0	
12	5	testaansluiting		

1 VOERTUIG
1-1 merk: D.R.A.C.O.
1-2 type: TKA 232
1-3 soort: oplegger 2 - assig , 4 - wielig
1-4 maximum massa: 30.000 - 33.000 kg
1-5 minimum massa leeg: 4.500 kg
1-6 verdeling van de massa over de assen:

	onbeladen		beladen	
as nr 1	1.500	kg	10.000 - 13.000	kg
as nr 2	1.500	kg	10.000	kg
as nr 3	1.500	kg	10.000	kg
as nr 4	---	kg	---	kg

1-7 hoogte zwaartepunt: onbeladen 1.000 mm
beladen 1.700 mm
1-8 wielbasis: min. 5.000 max. 7.000 mm

2 WIELREMMEN
2-1 merk: SAF
2-2 type: SBK 2243 K01
2-3 remafmetingen(DxB):
2-4 remvoering, merk: JURID 539
remvoering, merk:
remvoering, merk:
2-5 nr. t.b.v. proef I en III: 361-018-14 ECE
3 BANDEN min:
max: 385/65 R22,5" 10 T
4 ASSTEL
4-1 merk:
4-2 type: dynamisch compenserend
4-3 nr. typegoedkeuring:

5 VEREN
5-1 soort: lucht
5-2 merk: (zie balgdrukdiagram)
5-3 type:
5-4 lengte:
5-5 breedte:
5-6 hoogte:
5-7 aantal bladen:
5-8 veerweg:

6 ALR VENTIEL
6-1 hefboomlengte (L): Remschema getoetst aan:
6-2 controlewaarden bij Pm = 6,5 bar UN / ECE-R.13.11

stuurdruk Pm 6,5 bar				stuurdruk Pm		0,6	2,0	6,5
as nr	aslast leeg	balgdruk leeg	remdruk leeg	aslast beladen	balgdruk beladen	remdruk beladen		
	WABCO veerkamercilinders							
1+2	1500		1,8	10000		0,4	1,6	6,1
		WABCO remberekening WNL 71753S d.d. 07-08-2018 MPO						

WERKDRUK
7-1 maximale werkdruk van het remsysteem: 8,5 bar

CODE: OR - 233
INCIDENTELE / ~~NATIONALE~~ / ~~EEG~~ GOEDKEURING VAN EEN AUTOMATISCH LASTAFHANKELIJK GEREGELDE REMINRICHTING

SCHEMA NR.: RS 10/13-20-385 WE 2
DATUM: 07-08-2018